ガードレール
S=1:20

Ｇｒ－Ｃ－２Ｂ

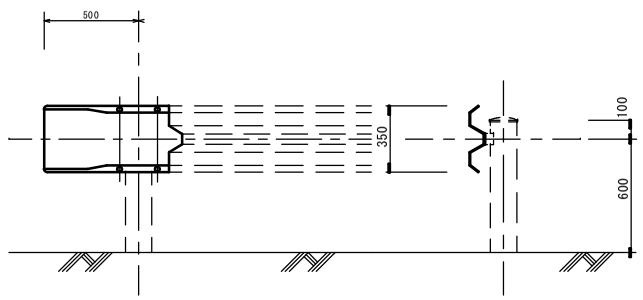

地先ブロック
□150　S=1:10

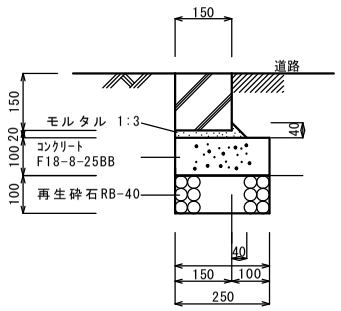

材料表		10m当り
名称	算式	数量
地先境界ﾌﾞﾛｯｸ（□150）	地先境界ﾌﾞﾛｯｸ□150×600	16.50個
モルタル1：3	0.19×0.02×10.00	0.04m³
ｺﾝｸﾘｰﾄ F18-8-25BB	0.25×0.10×10.00	0.25m3
再生砕石 RB-40	0.25×10.00	2.50㎡

集水桝
S=1:20

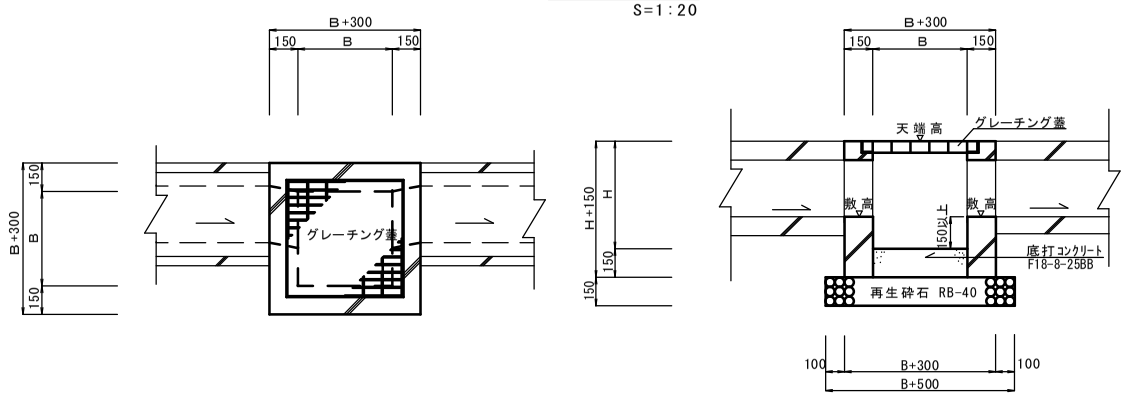

寸法表							
番号	測点	サイズ (B)	サイズ (H)	天端高	箱抜 位置	箱抜 寸法	箱抜 敷高
1号集水桝 車道用	R6.BP(L)	500×500	600	18.631	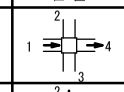	1 KUR-300×300	18.201
						2	
						3	
						4 CSBφ250	18.201
2号集水桝 車道用	R6.BP(R)	500×900	600	17.509	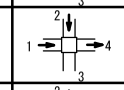	1 CSBφ250	17.079
						2 KUR-300×300	17.079
						3	
						4 KUR-300×300	17.079
3号集水桝 車道用	R6.BP+7.92(L)	500×500	600	18.245	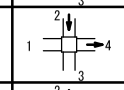	1 KUR-300×300	17.815
						2	
						3	
						4 CSBφ250	17.815
4号集水桝 車道用	R6.BP+7.11(R)	500×500	600	18.240	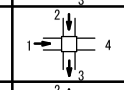	1 CSBφ250	17.815
						2 KUR-300×300	17.810
						3 KUR-300×300	17.810
						4	
5号集水桝 車道用	R6.N04+4.10(L)	500×500	600	22.607	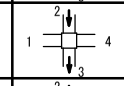	1	
						2 KUR-300×300	22.197
						3 KUR-300×300	22.157
						4	
6号集水桝 車道用	R6.N04+4.10(R)	500×500	600	22.607	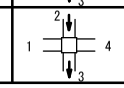	1	
						2 KUR-300×300	22.197
						3 KUR-300×300	22.157
						4	

集水桝
S=1:20

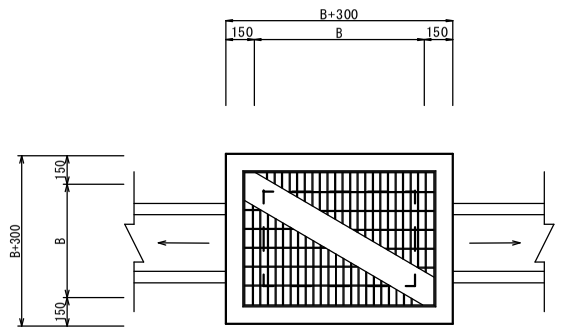

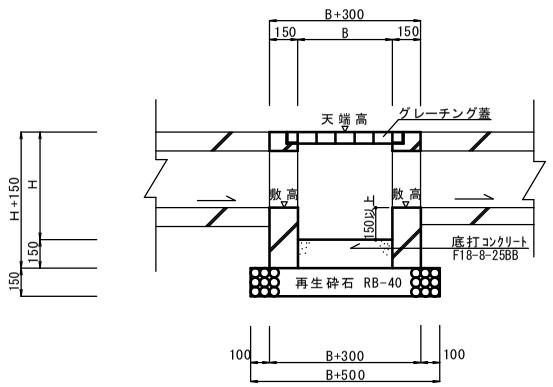

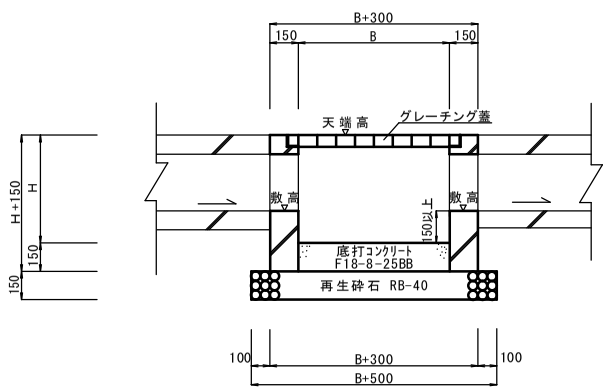

材料表					
番号	寸法	製品寸法	グレーチング蓋	底打コンクリート F18-8-25BB	再生砕石 RB-40
1号集水桝 車道用	500×500×600	500×500×750	500×500用T-25	0.03m³	t=150 1.00㎡
2号集水桝 車道用	500×900×600	500×900×750	600×900用T-25	0.06m³	t=150 1.30㎡
3号集水桝 車道用	500×500×600	500×500×750	500×500用T-25	0.03m³	t=150 1.00㎡
4号集水桝 車道用	500×500×600	500×500×750	500×500用T-25	0.03m³	t=150 1.00㎡
5号集水桝 車道用	500×500×600	500×500×700	500×500用T-25	0.03m³	t=150 1.00㎡
6号集水桝 車道用	500×500×600	500×500×700	500×500用T-25	0.03m³	t=150 1.00㎡
7号集水桝 車道用	500×500×600	500×500×700	500×500用T-25	0.03m³	t=150 1.00㎡
8号集水桝 車道用	500×500×600	500×500×700	500×500用T-25	0.03m³	t=150 1.00㎡
9号集水桝 車道用	700×700×600	700×700×700	700×700用T-25	0.07m³	t=150 1.32㎡
10号集水桝 車道用	500×500×600	500×500×700	500×500用T-25	0.03m³	t=150 1.00㎡

施工年度	令和 7 年度
工事名	07道建生工第６号 市道千鳥ケ丘９号線外改良工事
路線名	市道千鳥ケ丘9号線外
工事箇所	土浦市千鳥ケ丘町地内外
工事種別	構造図（2）
縮尺	図示
図面番号	
内容表示	～